INNOVATION LEADS TO VALUE

SUNWARD

SWE 20F MINIBAGGER

- Gesamtgewicht: 1,94 t
- Motorleistung: 13,4 kW/2200 U/min
- Löffelvolumen 0,04 m³

- Erstklassige Konfiguration dank extrem leistungsstarkem Motor sowie Pumpen, Ventile und Aggregate führender Marken
- Vollhydraulische Pilotsteuerung zur schnellen, präzisen Simultansteuerung mehrerer Komponenten; automatische Geschwindigkeitsänderung zur Anpassung der Leistungsanforderungen bei komplexen Geländebedingungen
- die ideale Lösung für kleine Baustellen dank schwenkbarem Ausleger, aus- und einfahrbarem Fahrgestell sowie weiteren Funktionen für eine ausgezeichnete Einsatzfähigkeit auf engstem Raum
- Verstärkte Struktur mit Schwenkblock und Verbindungsstangen aus Guss für ein überzeugendes Erscheinungsbild und mehr Langlebigkeit, Zuverlässigkeit und Sicherheit
- Wahlweise mit geschlossener oder offener Kabine erhältlich; FOPS- und TOPS-Zertifizierung für umfassende Fahrersicherheit
- Geräumiger Arbeitsbereich mit 5-Zoll-LCD-Display und gefedertem, stoßdämpfendem Sitz für perfekten Fahrkomfort
- Problemloser Zugang zu Elektrokomponenten dank klappbarem Sitz; einfach zu öffnende Heckabdeckung für eine leichtere Wartung des Antriebssystems

TECHNISCHE PARAMETER

SWE 20F

Parameter und Leistungsdaten der Hauptmaschine			
Abmessungen (L×B×H)		mm	3905x990x2235
Gesamtgewicht	mit Gummiraupen	t	1,94
	mit Stahlraupen	t	\
Standard-Löffelvolumen		m^3	0,04
Löffel-Grabkraft		kN	22,7
Löffelstiel-Grabkraft		kN	9,8
Max. Zugkraft		kN	18,1
Fahrgeschwindigkeit (max./min.)		km/h	3,5/2
Steigfähigkeit		%	57
Bodendruck		kPa	30
Schwenkgeschwindigkeit		U/min	10
Motor	Marke		YANMAR
	Modell		3TNV80-SSU(EURO V)/ 3TNV80F-SSSU (US IV)
	Max. Drehmoment	Nm/U/min	67,4/1600
	Hubraum	l	1,267
	Leistung/Drehzahl		13,4/2200
Kraftstofftankvolumen		l	23
Primärpumpe	Typ	kw/U/min	2 variable Kolbenpumpen, 1 Zahnradpumpe, 1 Vorsteuerpumpe
	Durchflussmenge	l/min	2*21+13+6
Druck des Hauptentlastungsventils		MPa	21/16
Hydrauliköltankvolumen		l	35

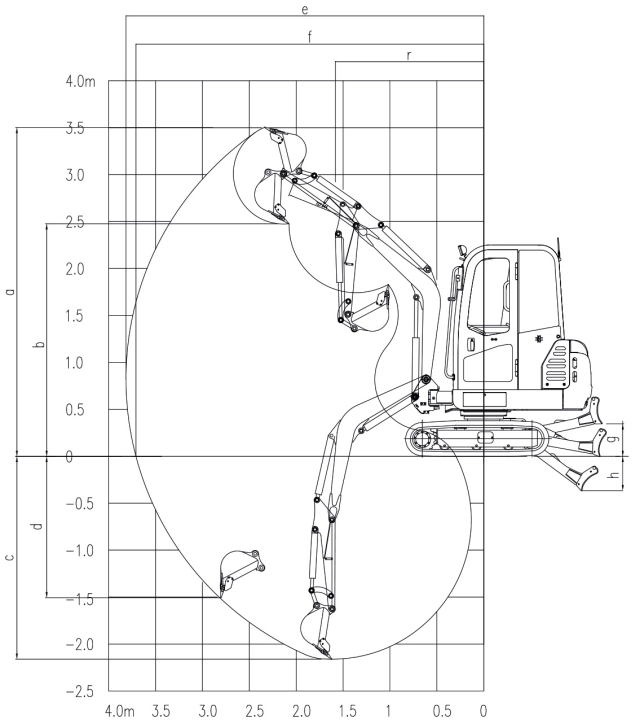

Arbeitsbereich			
	Auslegerlänge	mm	1800
	Löffelstiellänge	mm	1150
a	Max. Grabhöhe	mm	3770
b	Max. Auskipphöhe	mm	2720
c	Max. Grabtiefe	mm	2380
d	Max. vertikale Grabtiefe	mm	1870
e	Max. Grabreichweite	mm	4040
f	Max. Grabreichweite am Boden	mm	3945
g	Max. Hubhöhe des Planierschildes	mm	295
h	Max. Grabtiefe des Planierschildes	mm	360
r	Min. Schwenkradius	mm	1580

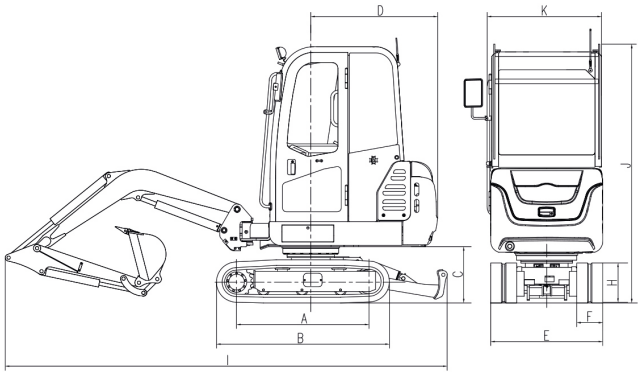

Außenabmessungen							
A	Länge bis Laufrollenmitte	mm	1210	G	Fahrgestell-Bodenfreiheit	mm	160
B	Gesamtraupenlänge	mm	1540	H	Raupenhöhe	mm	352
C	Gegengewicht-Bodenfreiheit	mm	460	I	Gesamtlänge	mm	3905
D	Heckschwenkradius	mm	1120	J	Max. Kabinenhöhe	mm	2235
E	Spurbreite	mm	990/1360	K	Oberwagenbreite	mm	990
F	Kettenbreite	mm	230				

- Die vorgenannten Parameter können aufgrund von Produktaktualisierungen unterschiedlich sein.

SUNWARD EUROPE HEAVY INDUSTRY N.V.
Havenlaan 1, 3980 TESSENDERLO-HAM, Belgien
Tel. : +32 (0) 11 43 46 66 | E-Mail: info.eu@sunward.cc | Web: www.sunward.eu